5 rue des Essarts
ZI MAYENCIN
38610 GIERES

direction@aspirateurservice.com
Tel. 04 76 54 20 00
Fax. 04 76 42 25 01
https://www.aspirateurservice.com

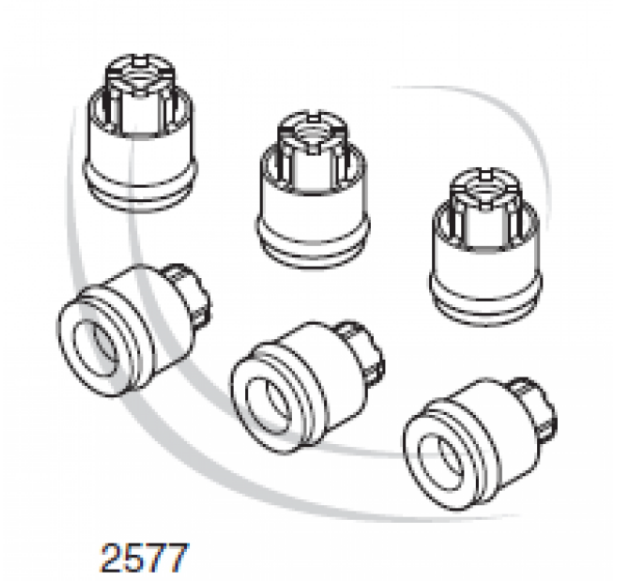

REVERBERI Reverberi pièces détachées pour pompes Annovi Reverberi ANNOVI

Kit 2577 clapets pompe S.210

Ref. 510009

Kit clapets pompe Annovi Reverberi série Wobble Plate.

Ce kit clapets se monte sur pompe S.210.

Données techniques	
Nbr pièces dans le kit	**1x6**